Macchina lavaggio e calibratura ortaggi

Per una multinazionale del Food, abbiamo progettato e realizzato una macchina per il lavaggio degli ortaggi.

La macchina si inserisce nel processo produttivo come "porta di ingresso" degli ortaggi all'interno dello stabilimento di produzione.
Gli ortaggi caricati sulla linea raggingono la nostra macchina dove, percorrendone la rulliera, subiscono un ***processo di rimozione di corpi estranei e lavaggio***, per poi essere scaricati sulle successive rulliere della linea ed accedere alle aree di produzione dedicate.

Descrizione della macchina

La macchina - che può lavorare sia in automatico che in manuale - si compone di:

- una **struttura portante in Acciaio Inox** AISI 304 bullonata a terra;
- una **rulliera a rulli fissi e folli alternati con interasse variabile elettronicamente** per il trasporto di numerose tipologie di ortaggi. La rulliera è lunga 6m, larga 1.5m, ed è posta ad un'altezza da terra di circa 2m;
- un **sistema di lavaggio** per gli ortaggi;
- un **sistema di filtraggio *Idrascreen* e depurazione dell'acqua** (per il riutilizzo dell'acqua utilizzata per il lavaggio) completo di **vasca di raccolta**.

*Il sistema di lavaggio degli ortaggi, la vasca di raccolta ed il sistema di filtraggio formano un **sistema "chiuso"** che consente un **ingente risparmio di acqua**.*
Il software HMI in dotazione consente, tra l'altro, di monitorare il livello dell'acqua in modo che possa essere reintegrato automaticamente se necessario.

Software HMI a supporto

La macchina è equipaggiata con un HMI installato sul Quadro Generale, e che consente la sua totale gestione (regolazione ed utilizzo).
Tramite un display touch-screen è inoltre possibile visionare e modificare tutti i parametri della macchina e, se necessario, comandare le funzioni quando si attiva la modalità manuale.

Sicurezza

La macchina è certificata **IP69K**, mentre il quadro elettrico è certificato **IP67**.
In condizioni conformi alle istruzioni d'uso corretto, le vibrazioni e le emissioni sonore non sono tali da causare situazioni pericolose per l'operatore.

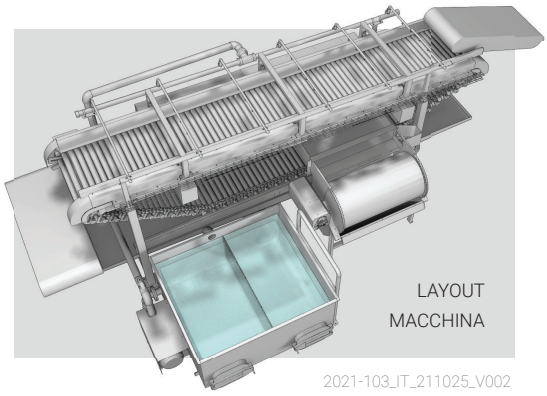

LAYOUT MACCHINA

2021-103_IT_211025_V002

CARATTERISTICHE CHIAVE DELLA MACCHINA

- Completamente **integrata** con il layout di stabilimento pre-esistente;
- Lavorazione in **automatico;**
- Capacità produttiva: **18 tonnellate / ora;**
- Conforme con i **più alti standard di sicurezza**;
- **Software HMI** a supporto per il totale controllo e gestione della macchina;
- **Progettata per supportare numerose tipologie di ortaggio**, di *differente calibro e forma;*
- Sistema di **lavaggio di precisione** tramite processo di controllo della calibratura e della rotazione dell'ortaggio.

APPROFONDISCI CON QUESTO VIDEO

https://youtu.be/DqIBPgTLy1I

*Segui **Taiprora** su:*

TAIPRORA
Software & Automation Engineering

Smart Solutions for Smart Factories

AMH • Software • Automation Systems

www.taiprora.it